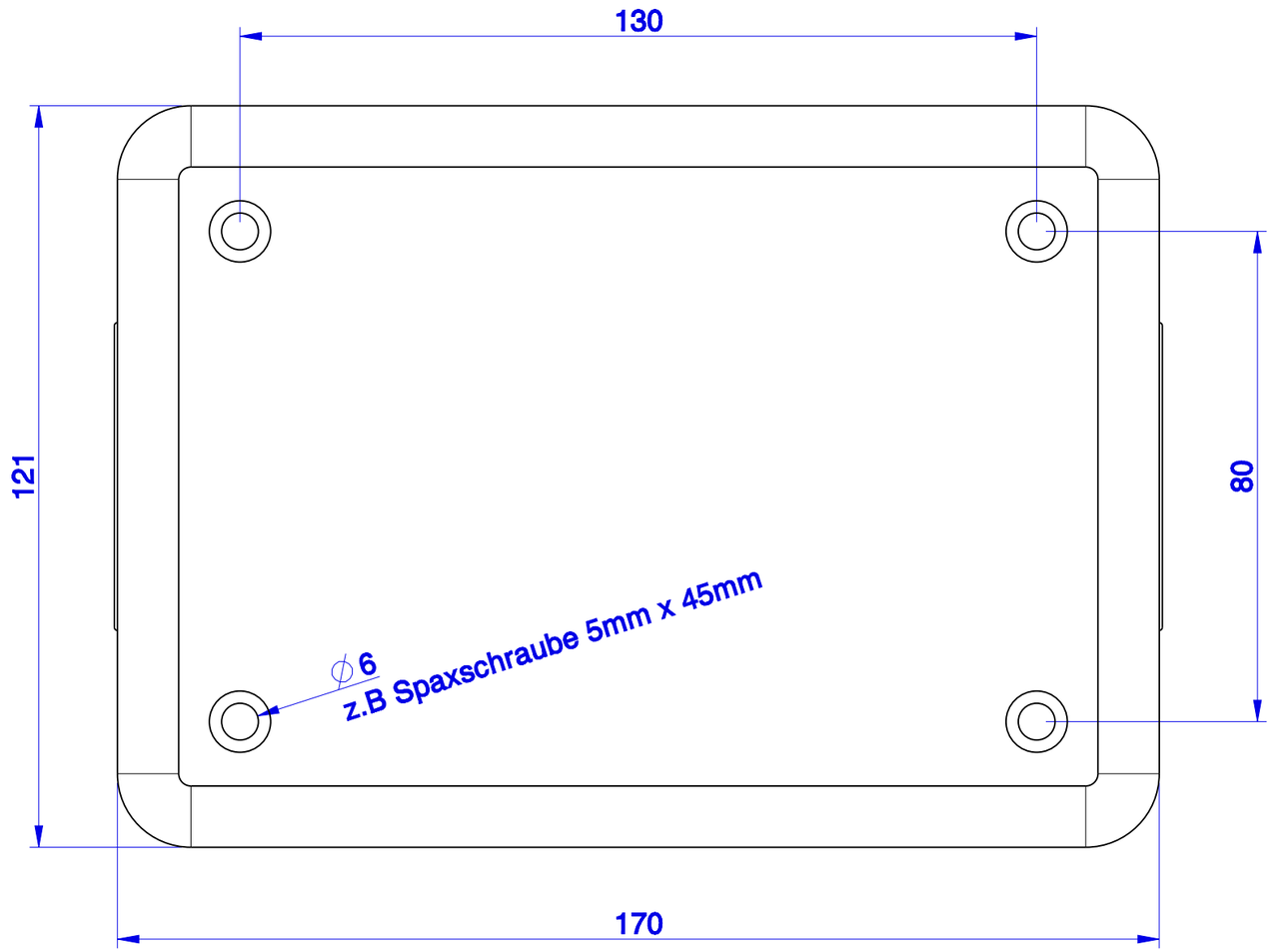

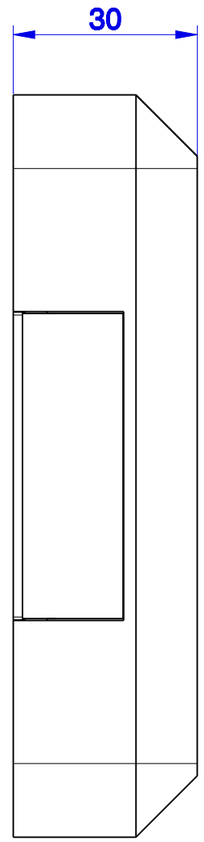

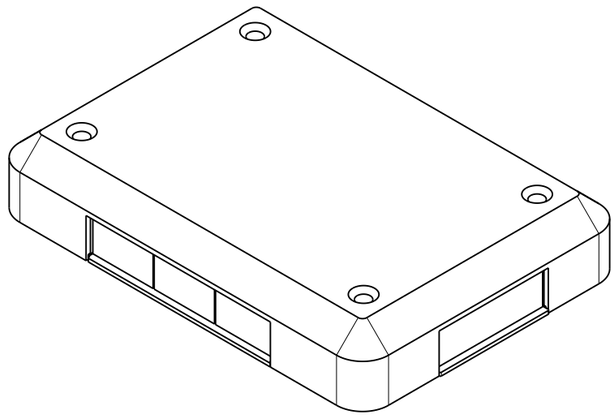

Benennung / Labeling:	Maßzeichnung	BLACK-BOX	
Revision:	A / 2013	Art.-Nr.	298...
Erstellt / Generated:	D.DAndrea	Datum / Date:	24.09.2013

A. & H. Meyer GmbH
Leuchten und Büroelektrik
Fermke 8
32694 Dörentrup

fon: +49 5265 9488-0
fax: +49 5265 9488-11
mail: info@ah-meyer.de
web: www.ah-meyer.de

A. & H. Meyer Sdn. Bhd.
3. Jalan Astaka U8/84
Section U8. Bukit Jelutong
40150 Shah Alam

fon: +60 (3) 7845 7277
fax: +60 (3) 7845 2155
mail: sales@ah-meyer.com.my
www.ah-meyer.com.my